GRIESSER

Lamellenstoren von Griesser.
Aluflex®

BREITE
min. 550 mm, Kurbelantrieb
min. 625 mm, Motorantrieb
max. 4500 mm, Führungsschienen
max. 5000 mm, Führungsseile

HÖHE
min. 550 mm
max. 4500 mm

FLÄCHE
max. 11 m^2, Einzelstore Kurbelantrieb
max. 20 m^2, Einzelstore Motorantrieb
max. 11 m^2, gekuppelte Anlagen mit Handantrieb
max. 24 m^2, gekuppelte Anlagen mit Motorantrieb

TECHNIK IM DETAIL

1 Selbsttragendes Storensystem (Fix) als Einbau-, Fassaden- oder Vorbau-System.
2 Flexibles, flaches Lamellenprofil.
3 Hochwertige Aufzugsbänder, zur Verschleissminimierung mit Kunststoffösen in den Stanzungen (Option).
4 Windstabile Führungsnippel.
5 Dämpfungseinlagen in den Alu-Führungsprofilen.
6 Verstellbänder mit Kevlar-Verstärkung - über Jahre konstanter Lamellenschluss.

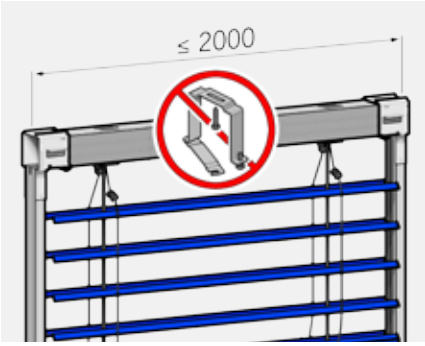

Selbsttragend ohne zusätzliche Befestigung, schont die Isolation und ist einfach zu montieren.

Verstellbänder (6)

Flexibles, flaches Lamellenprofil. Lamellenbreiten: Aluflex® 80 oder Aluflex® 60. Mit Kunststoffösen (Option).

FLACHLAMELLENSTORE

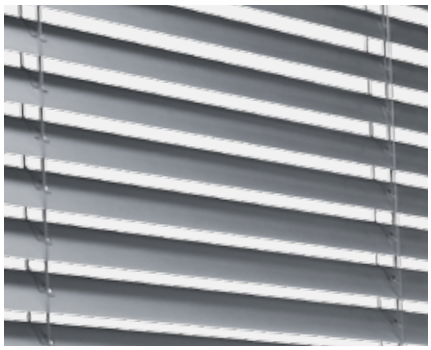

Arbeitsstellung (Option)

Aluflex® Reflect (Option)

Perforierte Lamellen (Option), Durchführungen mit Kunststoffösen

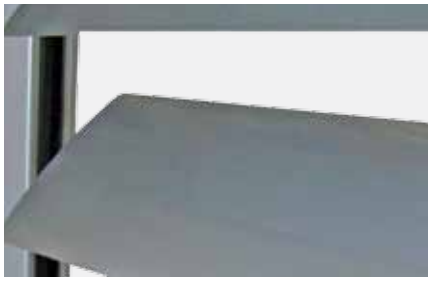

Aluflex® mit Führungsschienen

Aluflex® mit Führungsseilen (Option mit Kunststoffösen)

GRENZMASSE

bk Breite Konstruktion (hinterkant Führungsschienen, bei Seilführung Lamellenlänge)

Minimum	
Gelenkkurbelantrieb	550
Motorantrieb	625
Maximum	
Führungsschienen	4500
Führungsseile	5000

Bei stark windexponierten Bauten und Hochhäusern ist dieser Maximalwert von Fall zu Fall herabzusetzen (siehe Betriebshinweise).

hl Höhe fertig Licht

Minimum	550
Maximum	4500

bk × hl Maximal zulässige Fläche

Einzelstore	
mit Kurbelantrieb	11 m²
mit Motorantrieb	20 m²
Gekuppelte Anlagen (max. Anlagebreite 10 m)	
mit Kurbelantrieb (max. 4 Storen)	11 m²
Auf jeder Seite des Getriebes dürfen max. 2 Storen angekuppelt werden.	
mit Motorantrieb (max. 4 Storen)	
Motor Typ E	24 m²
Motor Typ S	21 m²

Bei 3 oder 4 Storen ist der Motor möglichst in der Mitte zu platzieren.

Sturzabmessungen

Höhe fertig Licht (hl)	**Höhe Sturz (hs)***	
	Aluflex® 80	**Aluflex® 60**
550–1000	170	175
1001–1250	170	190
1251–1500	175	200
1501–1750	180	210
1751–2000	185	220
2001–2250	190	230
2251–2500	200	240
2501–2750	205	250
2751–3000	210	260
3001–3250	220	275
3251–3500	225	290
3501–3750	235	295
3751–4000	240	310
4001–4250	250	320
4251–4500	255	330

Sturzabmessungen sind Näherungswerte, sie können technisch bedingt in den Minus- oder Plusbereich abweichen.

* Wenn Fläche > 12 m² oder bk > 4000 wird die Endschiene Typ 20 eingesetzt. Dann ist hs = hs+10.

Vertikalschnitt: Beispiel Sturz

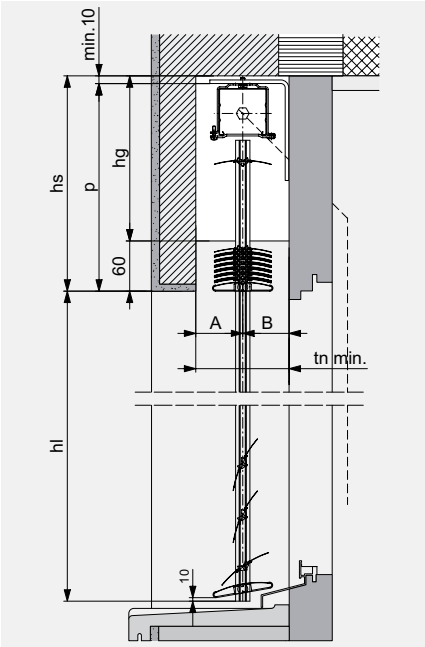

EINBAUSYSTEM IM STURZ

Horizontalschnitte

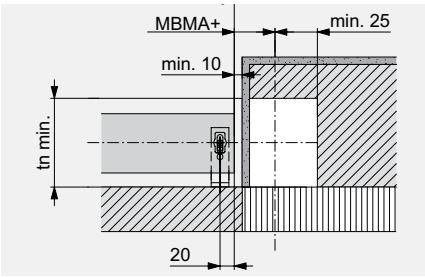

Für Gelenkkurbelantrieb

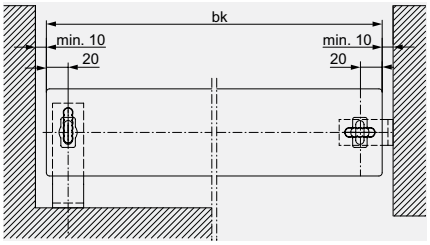

Für Führungsseile

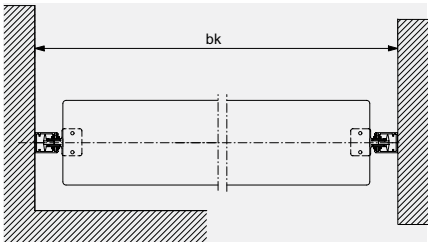

Für Führungsschienen

FÜHRUNGSSEILHALTER

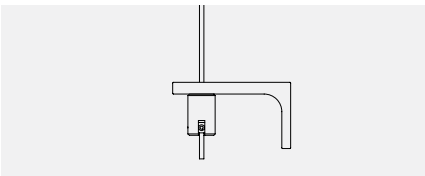

Horizontalschnitt für Gelenkkurbelantrieb

Mit Aussparung (weiss) für Getriebe (nicht notwendig für Motorantrieb). Mit Getriebe im Lamellenbereich bei 45° muss hs um 20 mm erhöht werden. Bei den Sturzhöhen ist eine Bautoleranz von ±5 mm zu berücksichtigen.

Tiefe Nische

Typ	tn	A	B
Aluflex® 60	min. 100*	50	50
Aluflex® 80	min. 120*	60	60

* + allfälliger Zuschlag für vorstehende Wetterschenkel oder Türgriffe.

Horizontalschnitt Führungsseile

Ab bk > 3000 mm oder an windexponierten Lagen ist zusätzlich ein zentrales Windlastseil erforderlich. Ab bk > 4400 mm werden zwei mittlere Windlastseile hinzugefügt.

Horizontalschnitt Führungsschienen

Ab bk > 2500 mm oder an windexponierten Lagen ist ein zusätzliches Windlastseil erforderlich, ab bk > 3800 mm ein zweites Windlastseil.

Vertikalschnitt: Beispiel Abdeckung

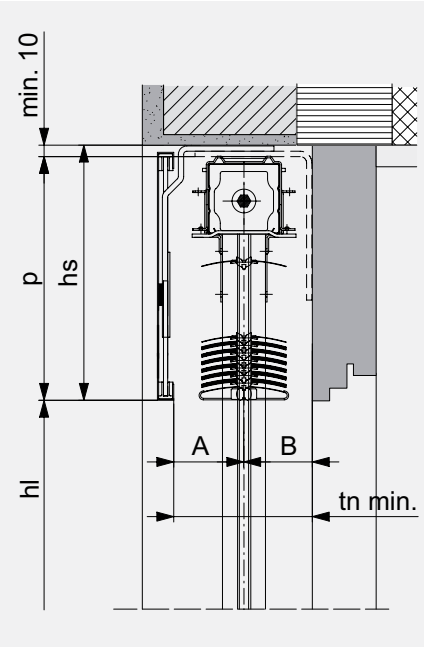

EINBAUSYSTEM MIT BLENDE

Vertikalschnitt: Beispiel Box

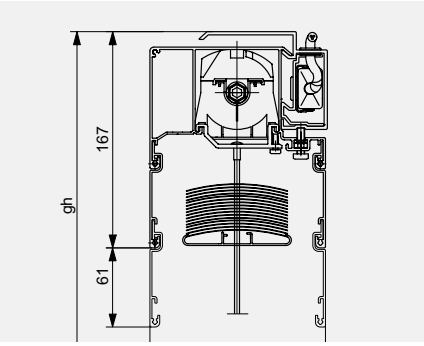

Box eckig

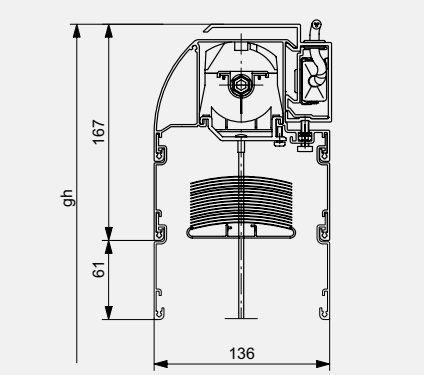

Box rund

VORBAUSYSTEM MIT BOX

Aluflex® Box

Box aus stranggepresstem Aluminium, farblos anodisiert (gegen Mehrpreis einbrennlackiert), eckig oder rund, je nach Ausführung mit Verlängerung von 61 mm. Bei beiden Versionen ist hs = hs+7 (siehe Seite 3).

Version Box

gh 700–1800 mm: Box Standard mit Verlängerung
gh 1801–4800 mm: Box mit zweiter Verlängerung
ab 4101 mm Lamellenpaket nicht vollständig abgedeckt.

LEGENDE

bk = Breite Konstruktion
hl = Höhe fertig Licht
p = Pakethöhe
gh = Totale Höhe
hs = Höhe Sturz (p + min. 10)
hg = Höhe Getriebeaussparung (hs -60)
tn = Tiefe Nische
Alle Masse in mm.

SEITLICHE FÜHRUNGSSCHIENEN

Typ E

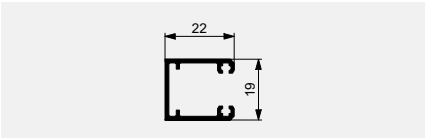

Typ F

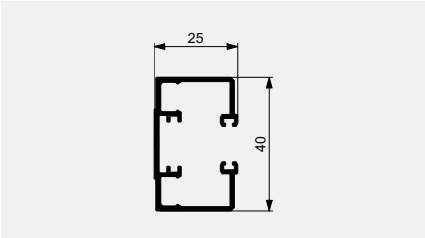

Typ C

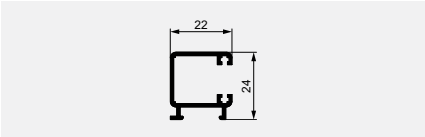

Typ D

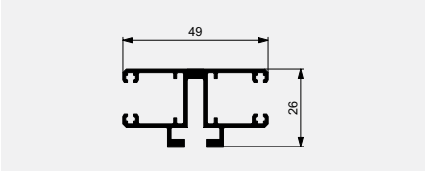

Typ T

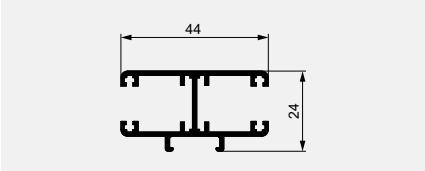

Typ R

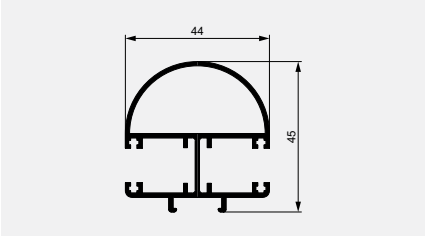

OPTIONEN

Zwei Lamellenbreiten

Flaches, flexibles Lamellenprofil ohne Randbördelung, 80 mm oder 60 mm breit, Aluminium einbrennlackiert. Endschiene Alu stanggepresst, farblos anodisiert (gegen Mehrpreis einbrennlackiert).

Arbeitsstellung

Die Abdunkelung beim Senken der Store wirkt oft störend – vor allem am Arbeitsplatz. Die Lamellen-Senkstellung von rund 49 Grad verhindert diese Dunkelphasen beim Absenken der Store. Nur möglich mit Motor Typ E.

Aluflex® Reflect

Das System Aluflex® Reflect bietet zwei unterschiedliche Lamellenstellungen in einer. Die untere Storenzone schützt vor unerwünschter Blendung bei der Bildschirmarbeit. Die obere Zone lenkt das Licht ins Rauminnere und sorgt somit für ein angenehmes Raumgefühl. Nur möglich mit Motor Typ E.

Perforierte Lamellen

Für eine bessere Sichtverbindung nach Aussen, trotz geschlossener Storen, können die Lamellen perforiert werden. Aufgrund der Transparenz empfehlen wir dies nicht für den Wohnbau. Die Durchführungen müssen geöst sein.

Konventionelle Montage

Die anspruchsvolle konventionelle Montage wird eingesetzt, wenn die Leibung keine grossen Kräfte aufnehmen kann. Die Führungen können eingelassen werden. Einlassmasse auf Anfrage.

Aluflex® Reflect mit unterschiedlichen Lamellenstellungen in einem Behang (Option).

ALUFLEX® REFLECT MIT ZWEI ZONEN

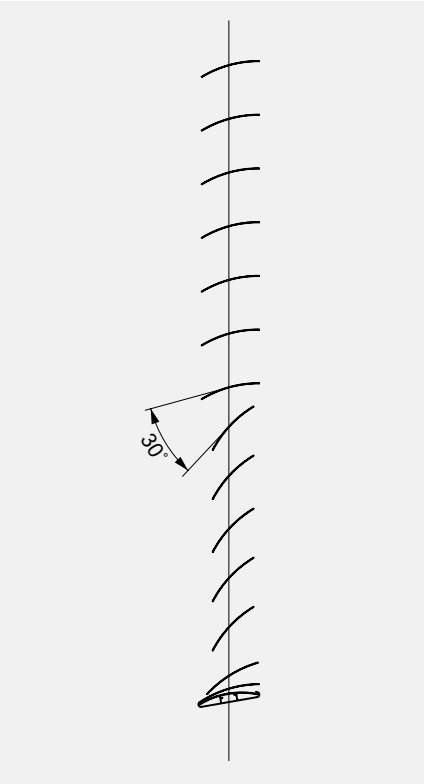

ALUFLEX® REFLECT (OPTION)

Zeitgemässe Bildschirmarbeitsplätze müssen die Anforderungen bezüglich Hitzeschutz, Tageslichtnutzung, Blendschutz und Sichtverbindung nach aussen erfüllen. Aluflex® Reflect mit unterschiedlichen Lamellenstellungen und der Option von perforierten Lamellen bietet dafür eine optimale Lösung.
Entscheidend ist die korrekte Aufteilung des Behangs in die Zonen Blendschutz, Tageslichtnutzung und Sichtverbindung nach aussen.

Blendschutz

Der Blendschutz wird durch geschlossene Lamellen in der unteren Zone realisiert. Dadurch wird der Leuchtdichteunterschied im Blickfeld auf den empfohlenen Wert (Blickfeld/Bildschirm max. 3/1) reduziert.

Tageslichtnutzung

Die obere Zone mit offenen Lamellen dient der Tageslichtnutzung. Die Grafik zeigt die empfohlene Einteilung für Fenster mit Brüstungen. Bei Fenstern in Geschosshöhe ist für die Blendschutzzone eine Abklärung nötig, wie das untenstehende Beispiel zeigt.

Beispiel Fenster mit Brüstung

Fenster mit hl	2100
Brüstung	800
Zone C (1/3)	700
Blendschutzhöhe (Brüstung + Zone C)	1500

Beispiel Fenster in Geschosshöhe

Fenster mit hl	2700
Brüstung	–
Zone C (1/3)	900
Blendschutzhöhe (nur Zone C)	900

Die Blendschutzhöhe ist deutlich zu niedrig. Für die optimale Blendschutzzone ist eine Abklärung nötig.

Optimale Tageslichtnutzung am Bildschirmarbeitsplatz mit Aluflex® Reflect, eingeteilt in zwei Zonen.

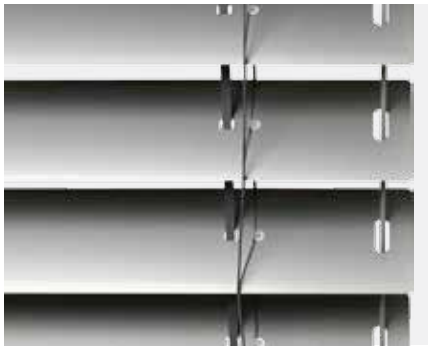

PLANUNGS- UND BETRIEBSHINWEISE

Bei der Planung des Sonnenschutzes bitte Hinweise in den Technischen Merkblättern beachten.

Bei windigem Wetter sind die Sonnenschutzanlagen rechtzeitig einzufahren.

Bei Vereisungsgefahr dürfen die Anlagen nicht bedient werden.

Die Anlagen müssen für Unterhaltsarbeiten zugänglich sein.

Beachten Sie die VSR-Merkblätter oder Hinweise auf EN 13659 Windklassen.

AUSFÜHRUNGSBESCHRIEB

Storensystem

Flachlamellenstoren mit direkter Befestigung jeder einzelnen Lamelle an den Verstellbändern (grau). Aufzugsbänder (grau) mit Kanten- (Option) und UV-Schutz. Behang fährt mit geschlossenen Lamellen ab; in jeder Höhe ist die Lamellenstellung von geschlossen bis offen einstellbar.

Lamellen

Flaches, flexibles Lamellenprofil ohne Randbördelung, 80 mm oder 60 mm breit, Aluminium einbrennlackiert. Durchführungen ungeöst (gegen Mehrpreis geöst). Endschiene Alu stanggepresst, farblos anodisiert (gegen Mehrpreis einbrennlackiert).

Führungsseile

Mit Kunststoff ummantelte Stahlseile, ø 3,3 mm (grau oder schwarz). Ab bk 3000 mm oder an windexponierten Lagen ist ein zusätzliches Windlastseil erforderlich. Ab bk > 4400 mm werden zwei mittlere Windlastseile hinzugefügt.

Führungsschienen

Alu stranggepresst, mit witterungsbeständigen Geräuschdämpfungseinlagen, farblos anodisiert (gegen Mehrpreis einbrennlackiert). Ab bk > 2500 mm oder an windexponierten Lagen ist zusätzlich ein zentrales Windlastseil erforderlich. Ab bk > 3800 mm werden zwei mittlere Windlastseile hinzugefügt.

Antrieb

Die Lamellenstoren sind mit 230 V/50 Hz Motor- oder Gelenkkurbelantrieb ausgestattet.

STEUERUNG

Aluflex® kann über verschiedene Steuerungssysteme betrieben werden, vom einfachen Funk-Handsender bis hin zu einer Zentralsteuerung oder einem Gebäudemanagement-System in Abhängigkeit von Zeit, Sonnenstand und Wetter.

FARBEN

GriColors

Im Sortiment GriColors finden Sie in den vier Kollektonen Glas & Stein, Sonne & Feuer, Wasser & Moos sowie Erde & Holz 100 Farbtöne – vom kühlen Weiss über sonniges Rot oder natürliches Blau bis zum erdigen Braun.

BiColor

Lamellenstoren erhalten neue Farbakzente: Wenn aussen Buntes dominiert, kann innen ein neutrales Hell die Storenfunktion optimieren. Unsere Farbempfehlungen für Innenfarbe: weiss (VSR 901), hellgrau (VSR 904) oder mittelgrau (VSR 130).

FSC www.fsc.org MIX Paper from responsible sources FSC® C018740